11.06.01.02. Arche mit Rutsche

Maße soweit nicht anders angegeben in cm.
M 1:50

Bedingt durch den besonderen Wuchs der Robinie und die natürliche Verarbeitung handelt es sich bei allen angegebenen Maßen um ZIRKA-WERTE! Wir behalten uns technische Änderungen vor. Maße vor Ort prüfen! Spielgeräte werden nach der DIN EN 1176 gefertigt. Für den Lieferumfang ist der Angebotstext maßgeblich.

Maße gesamt:	ca. 680 x 230 x 245 cm (L, B, H)
Platzbedarf mit Fallraum:	ca. 10,3 x 5,3 m Zum Schutz vor Erhitzung durch Sonneneinstrahlung Rutschen nicht nach Süden ausrichten!
Fallschutzbelag:	Oberboden, Rasen, Sand, Kies, Holzhäcksel
Fundamente:	6 St. je 40 x 40 x 60 cm (L, B, T) (Erdanker) jeweils +10 cm Drainage-Kiesschicht, 1 St. 60 x 40 x 60 cm (L, B, T)
Montage und Einbau:	2 Pers./ca. 8 Std.
Gewicht:	gesamt ca. 800 kg
Vorgesehene Altersgruppe:	ab ca. 3 Jahren

Ansicht:

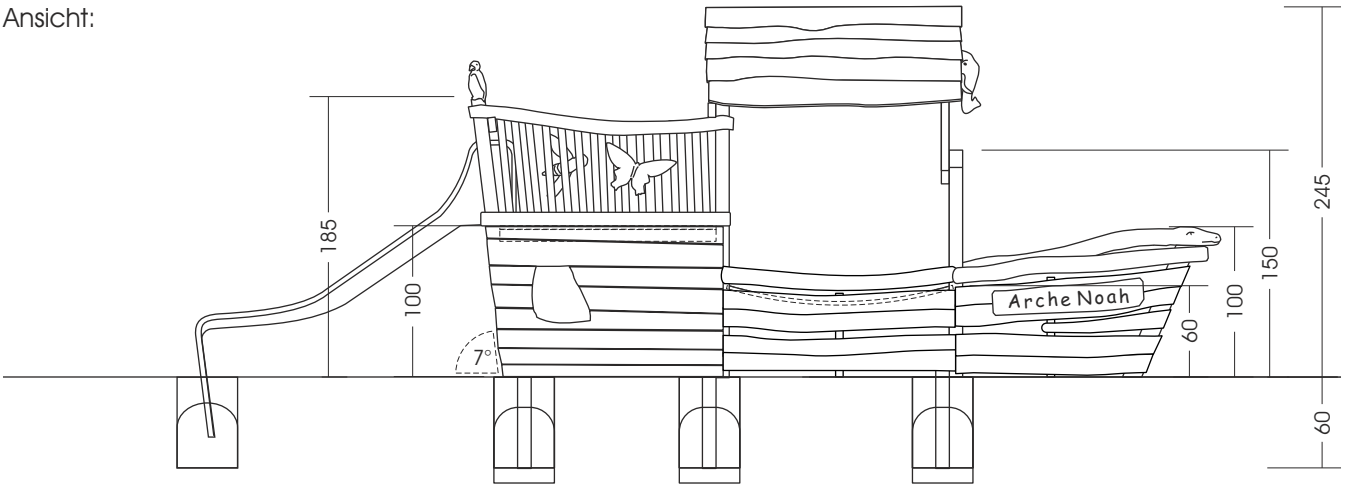

Draufsicht:

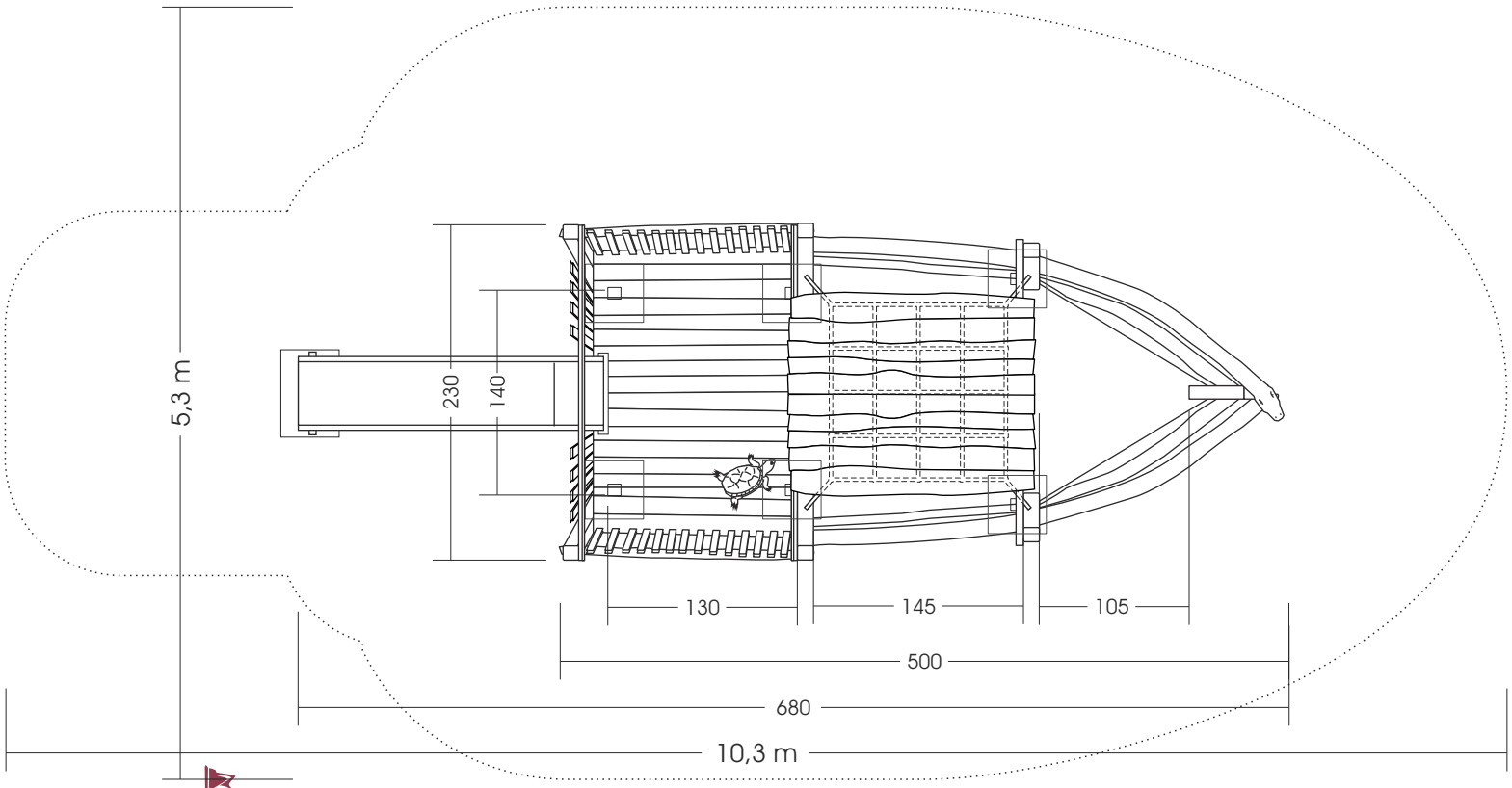

ziegler FREIZEITANLAGEN E.K.
Spielplätze von A-Z
Am Dreieck 10, 04828 Zeititz, Tel.: 0 34 25/ 85 43 -0, Fax: -79