28.18. Wellenzaun mit Segeln

Alle Maße soweit nicht anders angegeben in cm

M 1:50

Bedingt durch den besonderen Wuchs der Robinie und die natürliche Verarbeitung handelt es sich bei allen angegebenen Maßen um ZIRKA-WERTE! Wir behalten uns technische Änderungen vor. Maße vor Ort prüfen! Spielgeräte werden nach der DIN EN 1176 gefertigt. Für den Lieferumfang ist der Angebotstext maßgeblich.

Maße:	ca. 60 (120) cm (H [H mit Eingrabtiefe]) (Wellen) ca. 250 (330) cm (H [H mit Eingrabtiefe]) (Schiffe) L 10m
Fundamente:	6 St. je 40 x 40 x 60 cm (L, B, T), 3 St. je 40 x 40 x 80 cm (L, B, T) jeweils +10 cm Drainage-Kiesschicht
Montage und Einbau:	2 Pers./ca. 6 Std.
Gewicht:	größtes Teil ca. 100 kg

Ansicht:

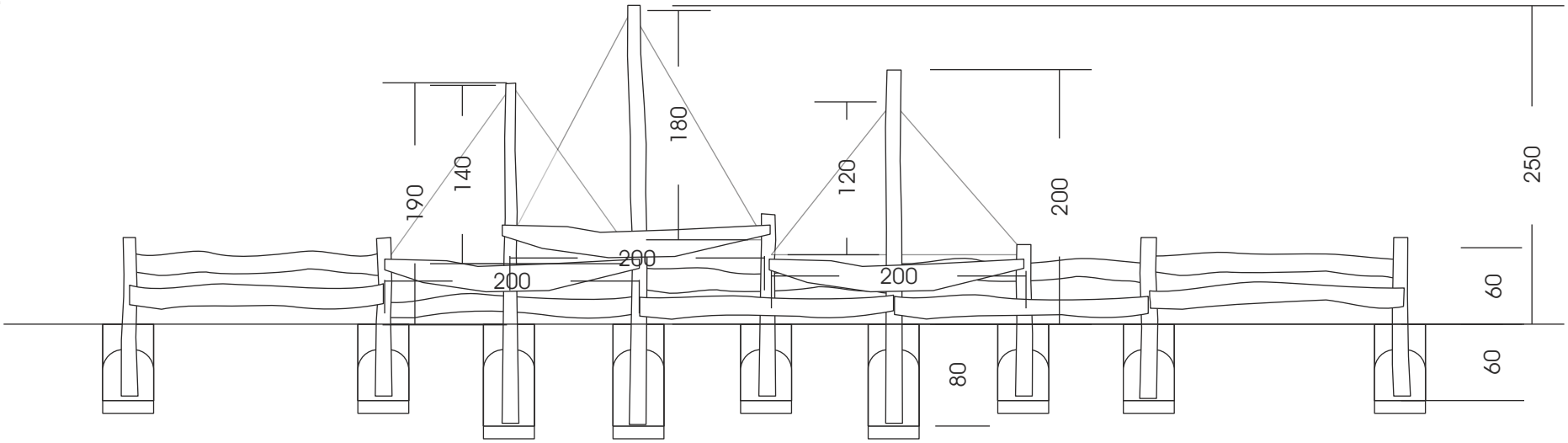

Draufsicht:

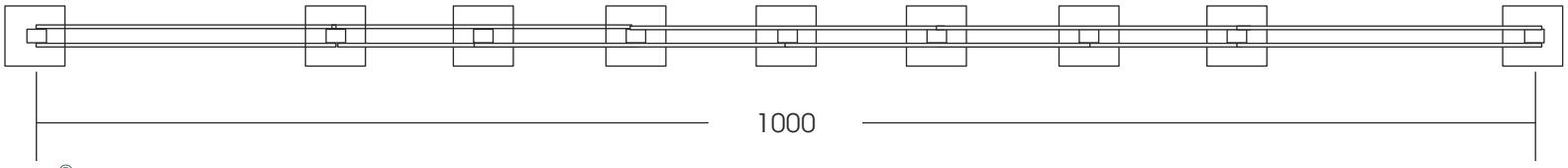

ziegler® FREIZEITANLAGEN E.K.
Spielplätze von A-Z
Am Dreieck 10, 04828 Zeititz, Tel.: 0 34 25/ 85 43 -0, Fax: -79